ComTronic - Griffset 350
ComTronic - Griffset 500

Montageanleitung
Assembling instruction
Notice de montage
Instruzioni di montaggio
Montage-aanwijzingen

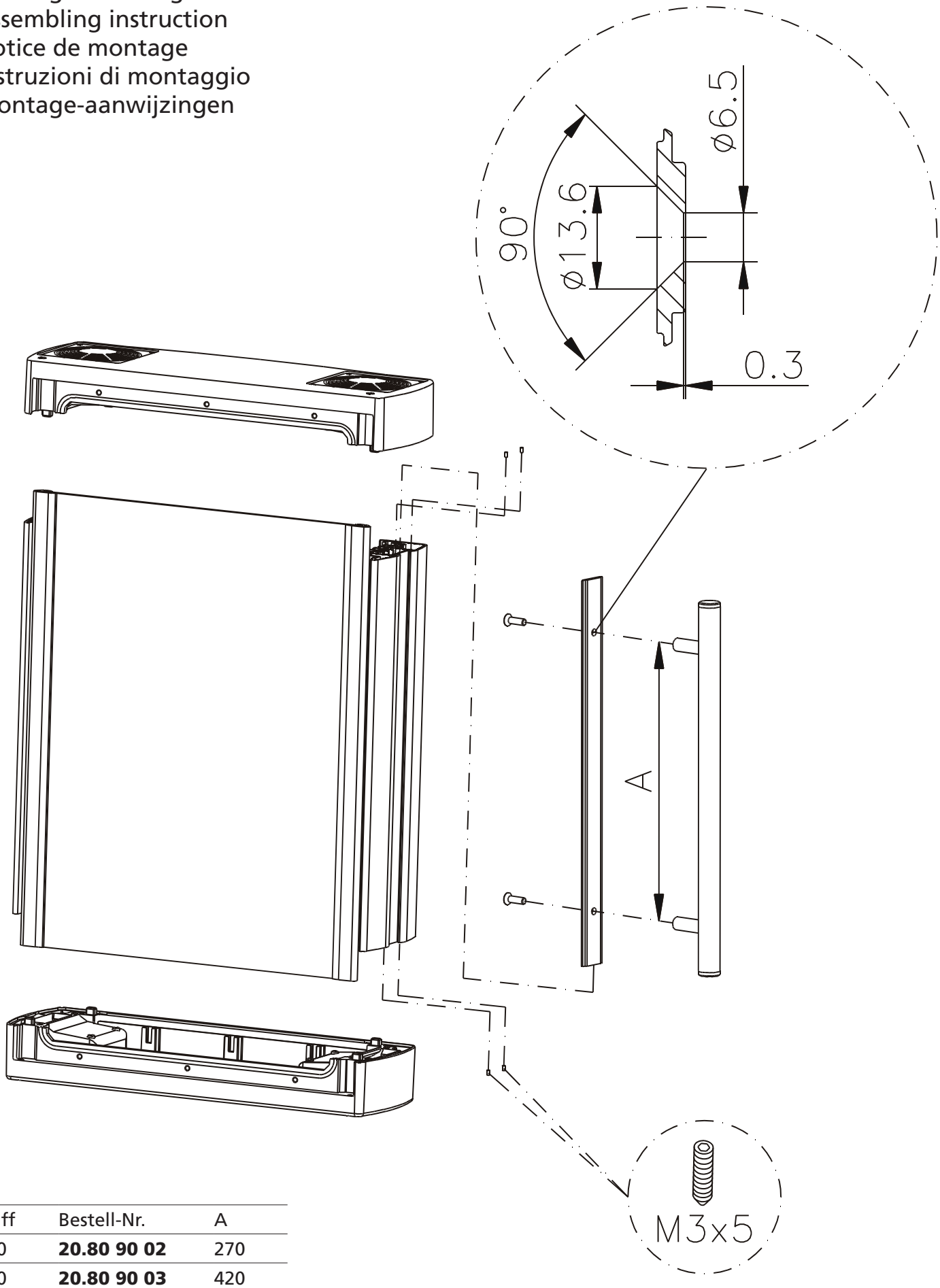

Griff	Bestell-Nr.	A
350	**20.80 90 02**	270
500	**20.80 90 03**	420

Mat.-Nr. 92085