A-A (1 : 2)

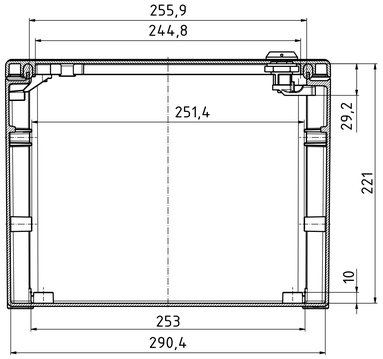

Unterteil/base (1 : 2)

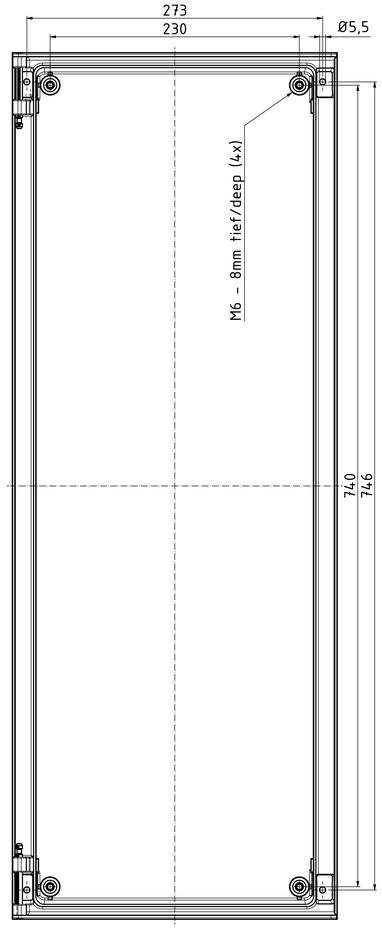

B-B (1 : 2)

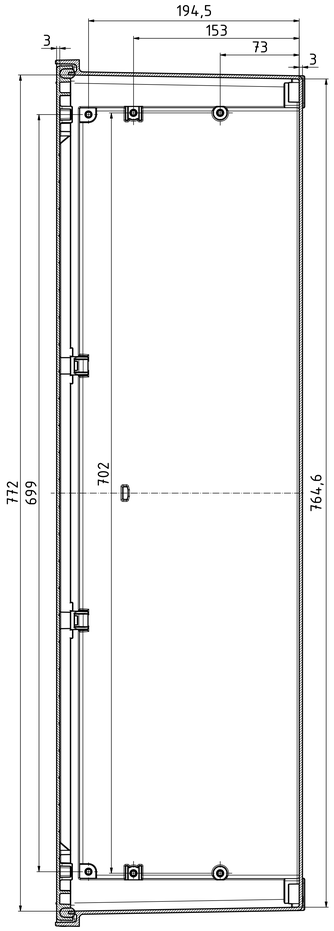

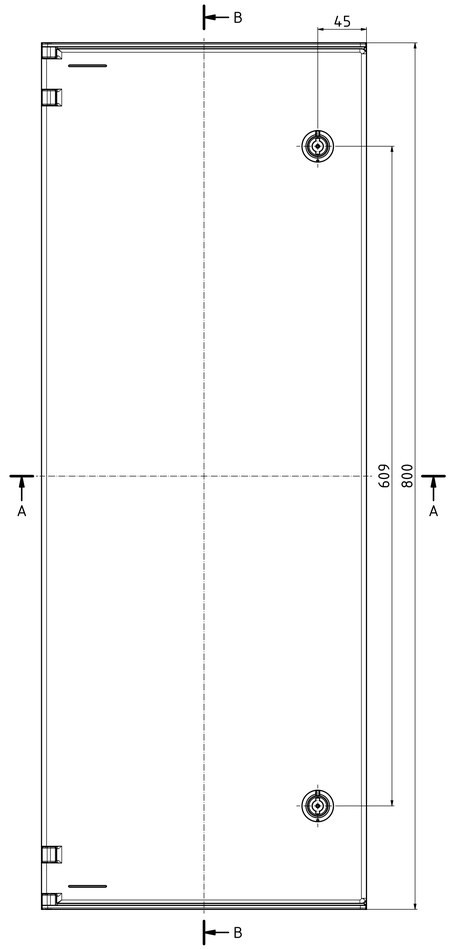

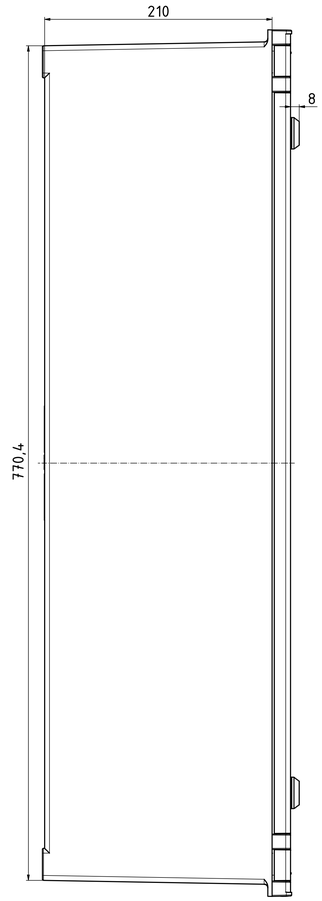

iSO (1 : 5)

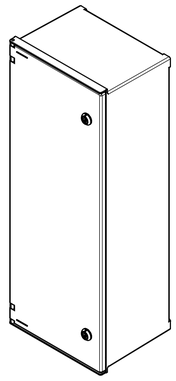

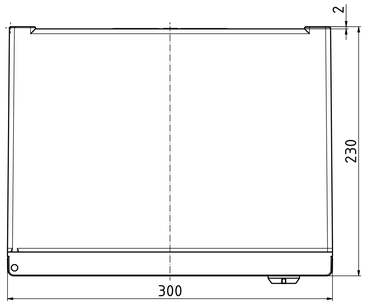

Toleranzen für die Gehäusebauteile nach DIN 16901-140

Tolerances for the enclosure components according to DIN 16901-140

Achtung,
Maßstab beachten (1:2)

Maßstab/ *Scale:*	1:2 (1:5)
Zeichnungs-Nr. / *Drawing-No.:*	0K 5460.008.01
Artikel / *Article:*	Polysafe PS 832 Katalogzg./Catalouge draw.
A-Nr./ *Art.No.:*	
Datum/ *Date:*	
DISK:	2404285.idw
Datum/*Date:*	26.04.2019 AH

BOPLA
A Phoenix Mecano Company

"Schutzvermerk nach DIN ISO 16016 beachten" "Please pay attention to copyright note DIN ISO 16016"