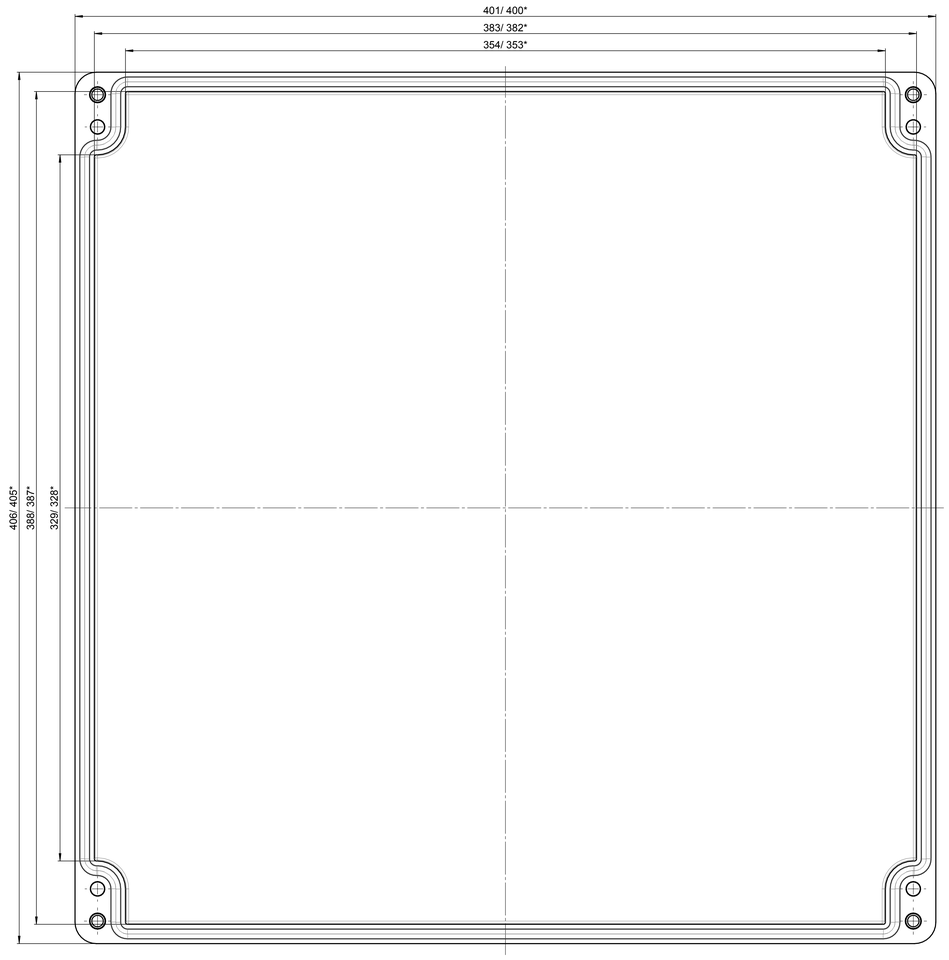

Deckel / Lid

* = Mass durch Formkonizität nach unten verringert.
Freimass - Toleranz nach DIN 16901-130
* = Dimensions reduced in the lower part by mould incline
General tolerances according to DIN 16901-130

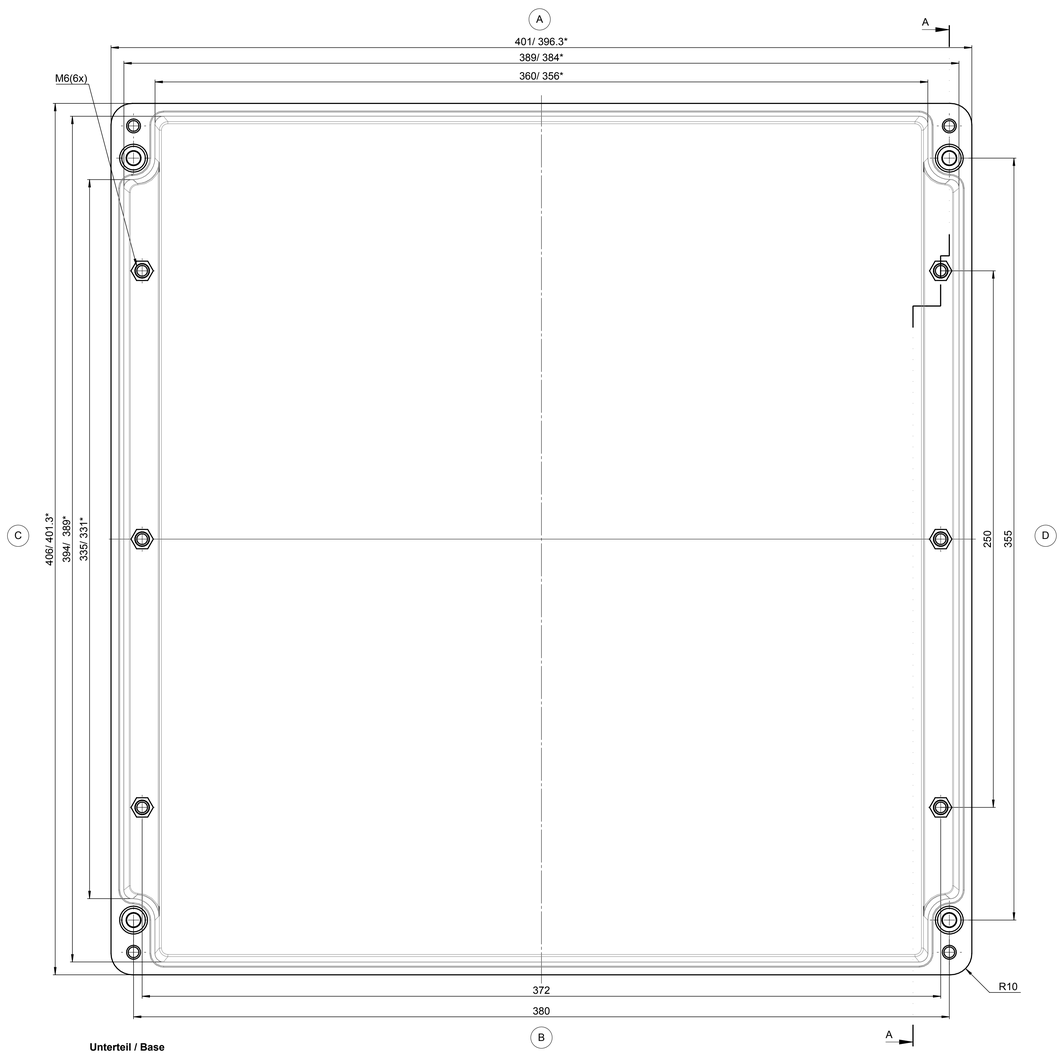

Unterteil / Base

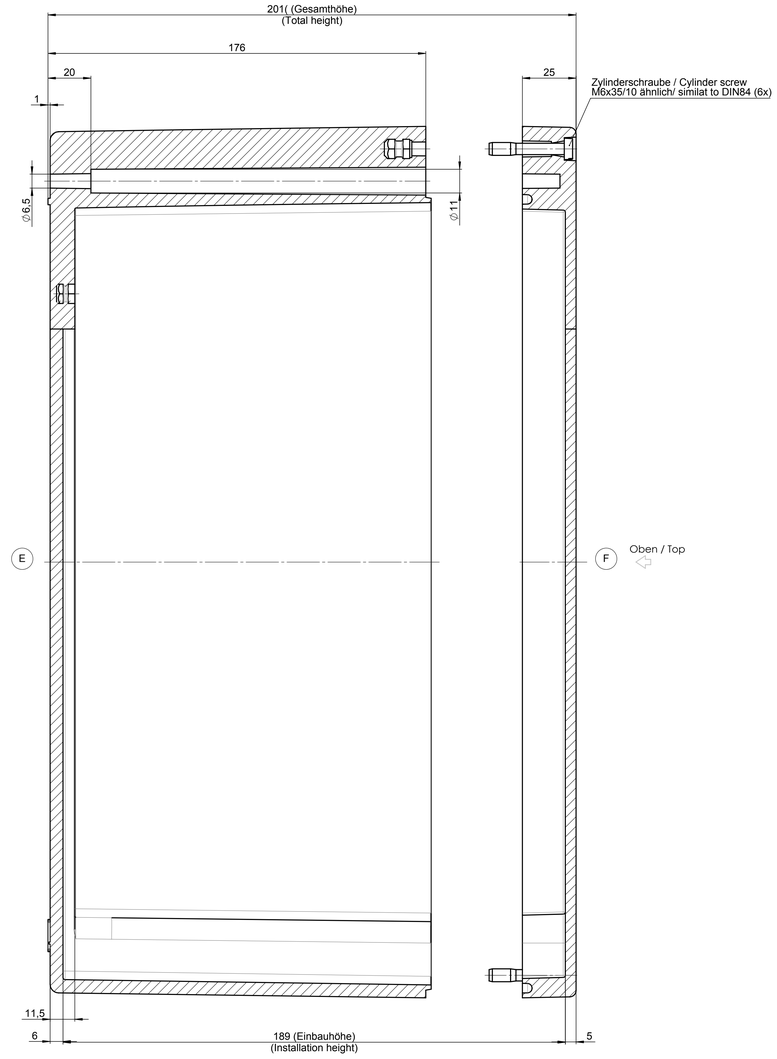

				Projekt-Nr./project-no.	
				Farbe/color	
				Gewicht/weight	8.92kg
Index	Änderung/Modification	Änd.Nr. Mod.Nr.	Datum/Date/Name	Werkstoff/Material	
ROSE Systemtechnik GmbH 32457 Porta Westfalica		erstellt created	01.03.17 D.Mac.	Oberfläche/Surface	
		geprüft checked	21.03.17 J.Pla.	Freimaßtoleranz Gen. tolerances	DIN 16901-130
				Werkstückkanten/Edges	
Maßstab Scale 1:1	Benennung/Discription Polyester Gehäuse Polyester enclosure			Ersatz für Replacement for	
				Bemerkung/Note	
DIN				Zeichnung-Nr./Drawing-No. KAT02.414020	