Für diese techn. Unterlage behalten wir uns alle Rechte vor. Ohne unsere vorherige Zustimmung darf weder vervielfältigt, noch Dritten zugänglich gemacht werden und sie darf auch nicht Empfänger oder Dritte auch nicht in anderer Weise mißbräuchlich verwendet werden.

All rights reserved. No copies or copies of this drawing may not be made without written permission from ROSE. Drawing may not be used or shared with parties or misused in any way.

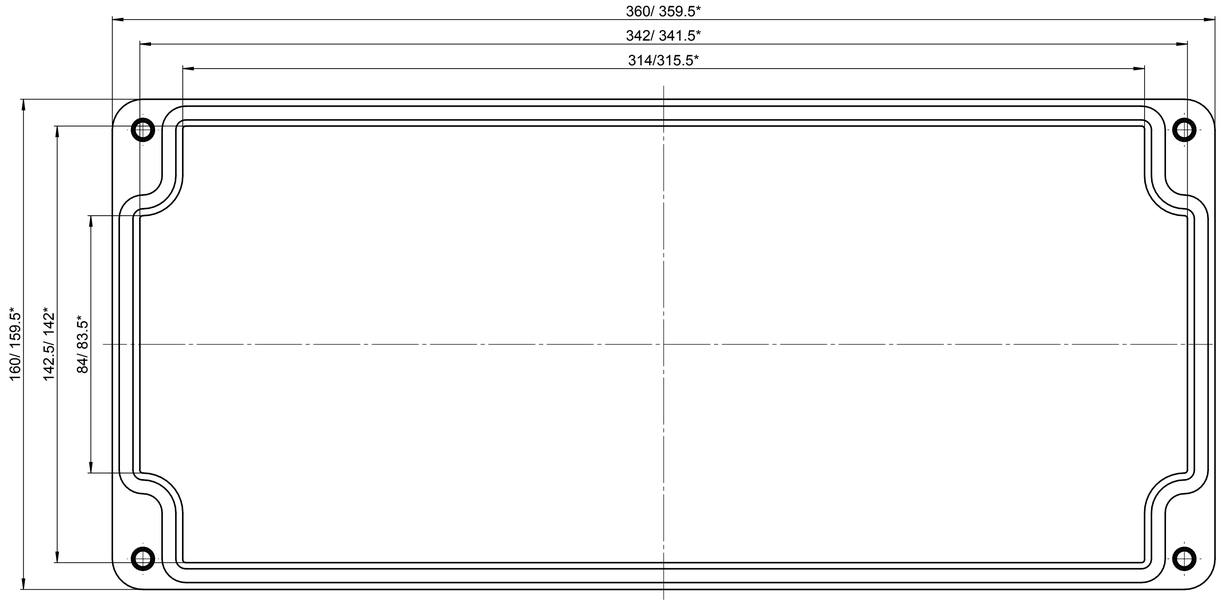

Deckel / Lid

* = Mass durch Formkonizität nach unten verringert.
Freimass - Toleranz nach DIN 16901-130
* = Dimensions reduced in the lower part by mould incline
General tolerances according to DIN 16901-130

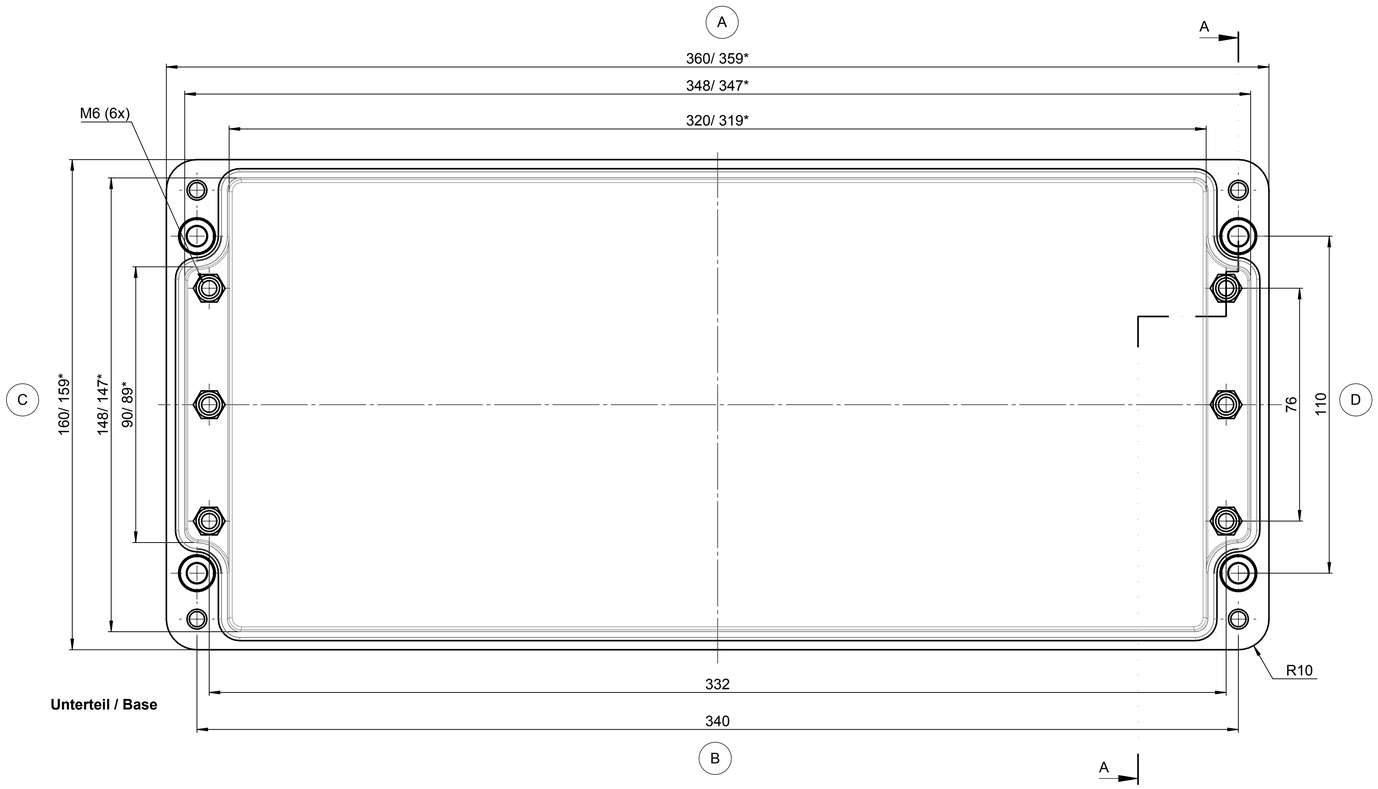

Unterteil / Base

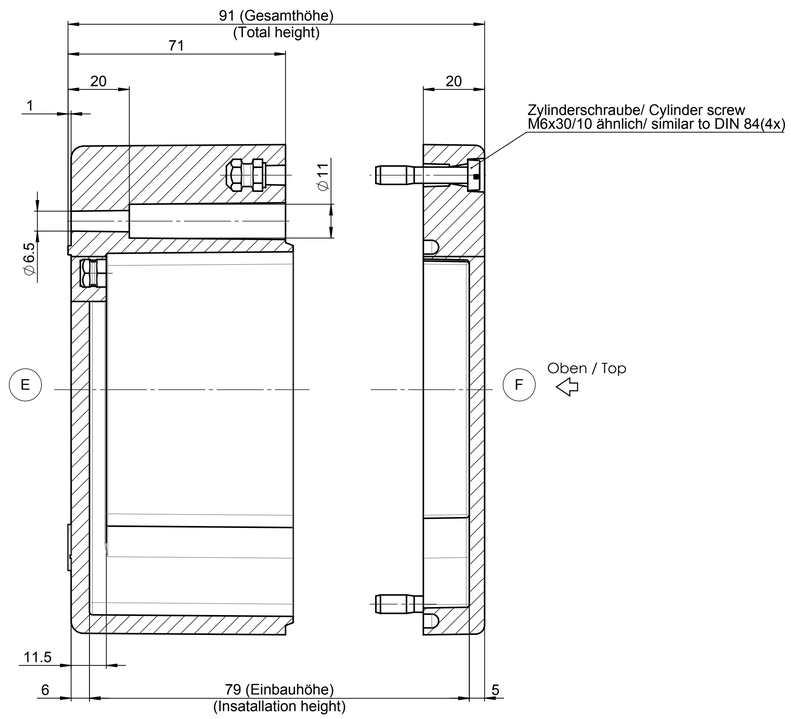

				Projekt-Nr./project-no.	
				Farbe/color	
				Gewicht/weight	2.28kg
Index	Änderung/Modification	Änd.Nr. Mod.Nr.	Datum/Date/Name	Werkstoff/Material	
ROSE	Systemtechnik GmbH 32457 Porta Westfalica	erstellt: created:	02.05.17 D.Mac.	Oberfläche/Surface	
		geprüft: checked:	08.06.17 M.Lei.	Freimaßtoleranz open tolerances	DIN 16901-130
				Werkstückkanten/Edges	
Maßstab Scale 1:1	Benennung/Description			Ersatz für Replacement for	
	Polyester Ex Leergehäuse			Bemerkung/Note	
DIN A1	Polyester Ex empty enclosure			Zeichnung-Nr./Drawing-No.	KAT26.163609