Für diese techn. Unterlage behalten wir uns alle Rechte vor. Ohne unsere vorherige Zustimmung darf diese weder vervielfältigt, noch Dritten zugänglich gemacht werden und sie darf auch den Empfänger oder Dritte auch nicht in anderer Weise missbräuchlich verwenden werden.

All rights reserved. No copies or reproductions of this drawing may be made without written permission from ROSE. Drawing may not be used improperly by parties or released in any way.

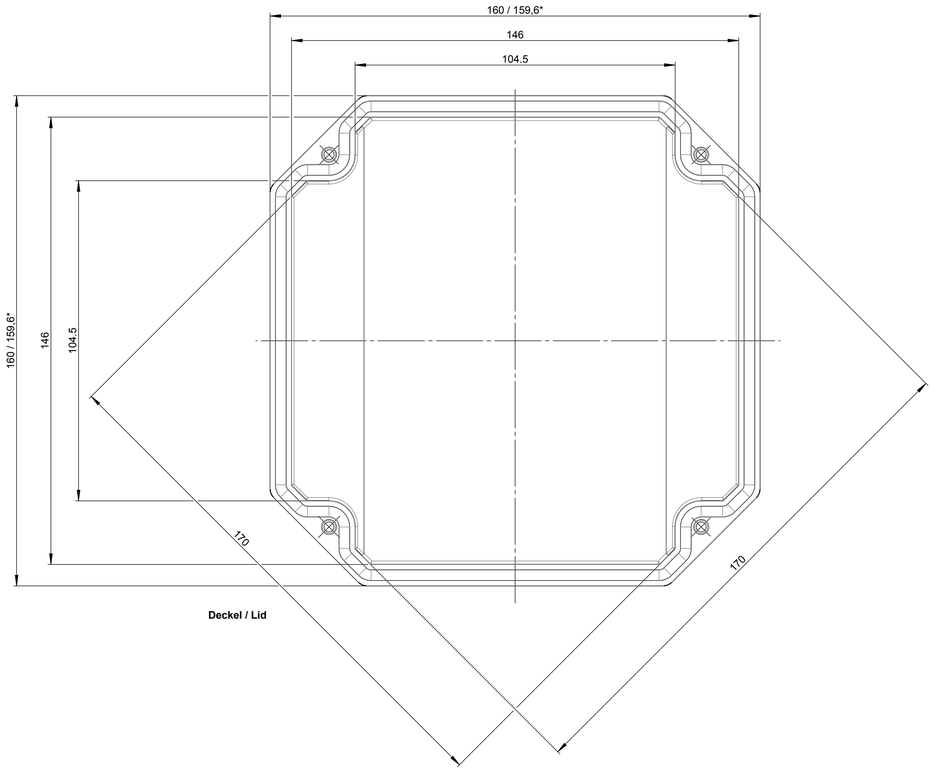

* = Mass durch Formkonizität nach unten verringert.
Freimass - Toleranz nach DIN 16901-130

* = Dimensions reduced in the lower part by mould incline
General tolerances according to DIN 16901-130

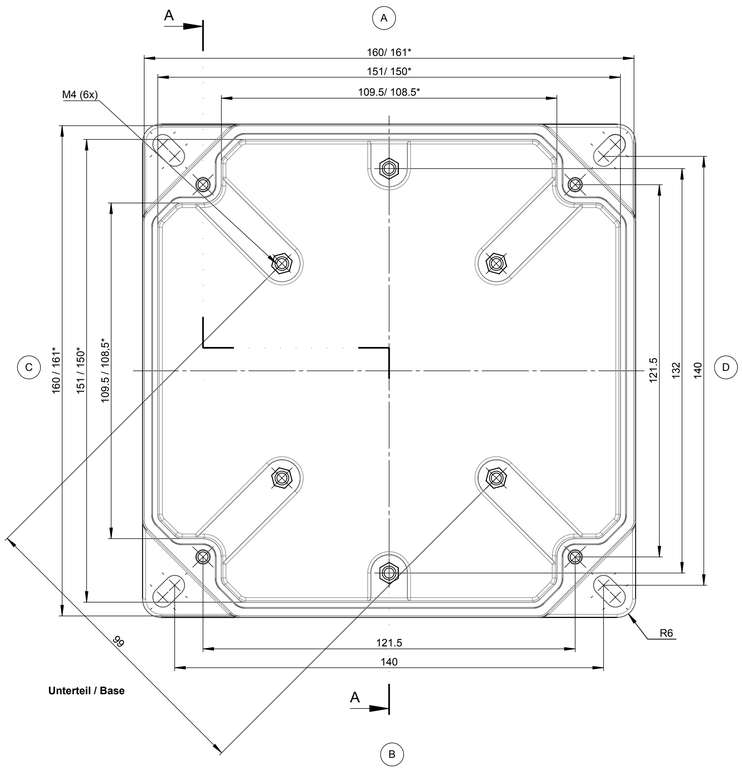

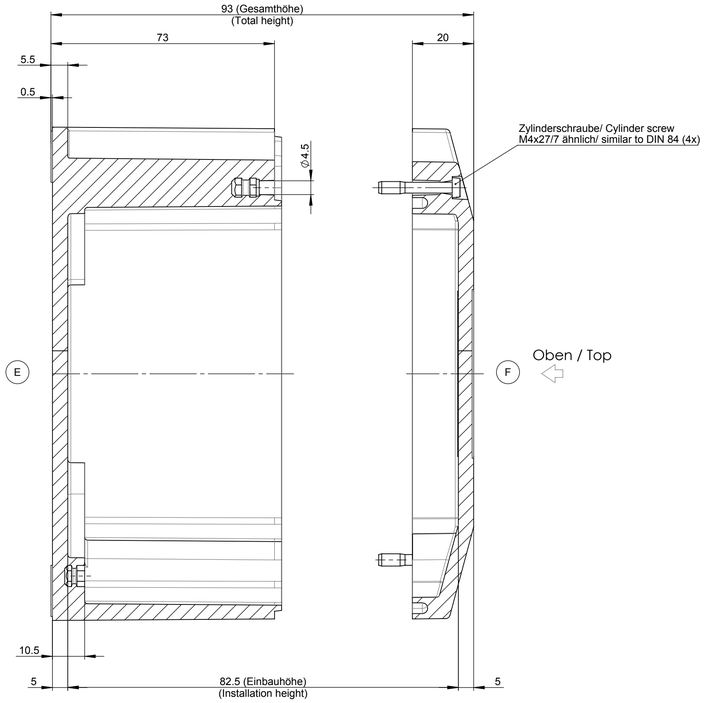

				Projekt-Nr./project-no.	
				Farbe/color	
				Gewicht/weight	885g
Index	Änderung/Modification	Änd.Nr. Mod.Nr.	Datum/Date/Name	Werkstoff/Material	
ROSE	Systemtechnik GmbH 32457 Porta Westfalica	erstellt: created:	21.06.16 J.Pla.	Oberfläche/Surface	
				Freimaßtoleranz open tolerances	DIN 16901-130
		geprüft: checked:	23.06.16 D.Mac.	Werkstückkanten/Edges	
Maßstab Scale 1:1	Benennung/Description			Ersatz für Replacement for	
	Polyester OktaBox Ex Leergehäuse			Bemerkung/Note	
DIN A1	Polyester OktaBox Ex empty enclosure			Zeichnung-Nr./Drawing-No.:	KAT26.880300