Für diese techn. Unterlage behalten wir uns alle Rechte vor. Ohne unsere vorherige Zustimmung darf sie weder vervielfältigt, noch Dritten zugänglich gemacht werden und sie darf durch den Empfänger oder Dritte auch nicht in anderer Weise missbräuchlich verwendet werden.

All rights reserved. No copies unless written permission from ROSE. Drawing may not be passed to third parties or misused in any way.

A-A

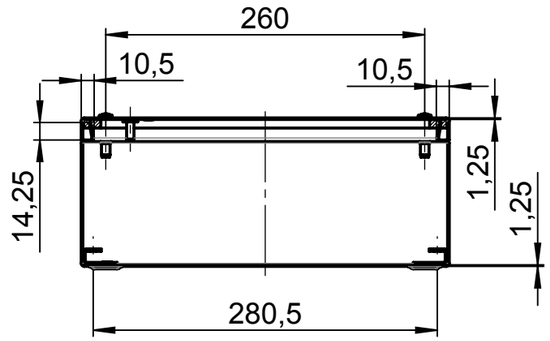

Deckel / Lid

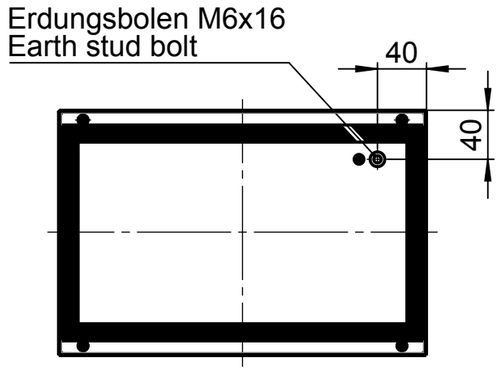

Unterteil / Base

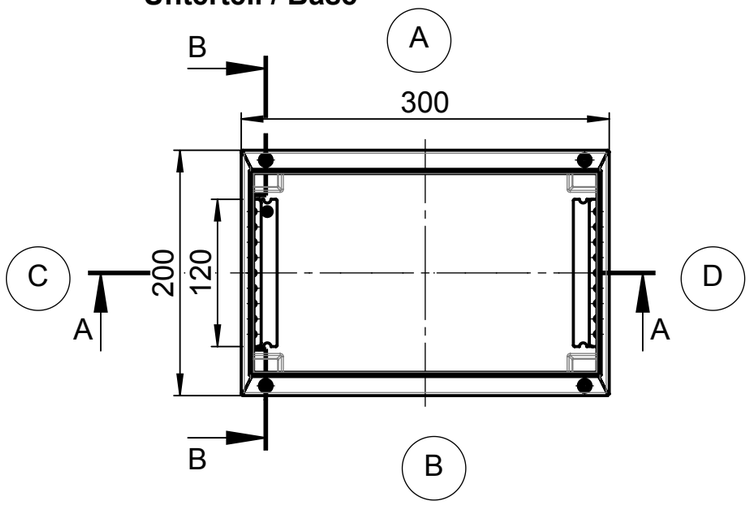

B-B

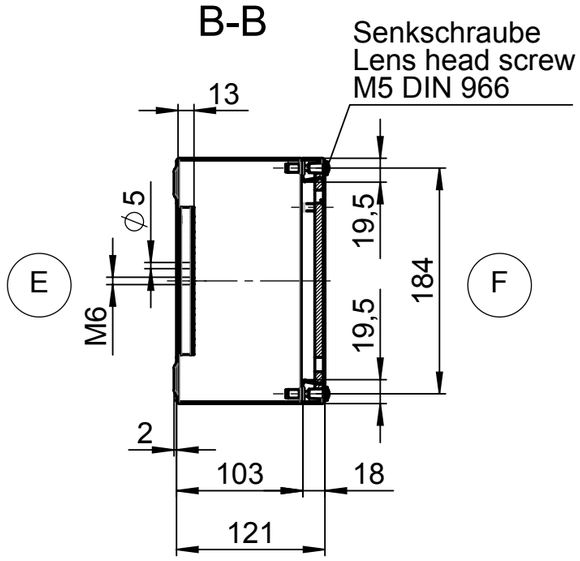

				Projekt-Nr./project-no.	
				Farbe/color	
				Gewicht/weight	2.87kg
Index	Änderung/Modification	Änd.Nr. Mod.Nr.	Datum/Date/Name	Werkstoff/Material	
ROSE	Systemtechnik GmbH 32457 Porta Westfalica	erstellt: created:	05.12.17 D.Mac.	Oberfläche/Surface	
		geprüft: checked:	13.12.17 L.Tüt.	Freimaßtoleranz open tolerances	
				Werkstückkanten/Edges	
Maßstab Scale 1:5	Benennung/Description			Ersatz für Replacement for	
				Bemerkung/Note	
DIN A3	Edelstahl Gehäuse ohne Bohrung Stainless Steel enclosure w/o holes			Zeichnung-Nr.:/Drawing-No.: KAT37.302092	