Für diese techn. Unterlage behalten wir uns alle Rechte vor. Ohne unsere vorherige Zustimmung darf sie weder vervielfältigt, noch Dritten zugänglich gemacht werden und sie darf durch den Empfänger oder Dritte auch nicht in anderer Weise missbräuchlich verwendet werden.

All rights reserved. No copies unless written permission from ROSE. Drawing may not be passed to third parties or misused in any way.

A-A

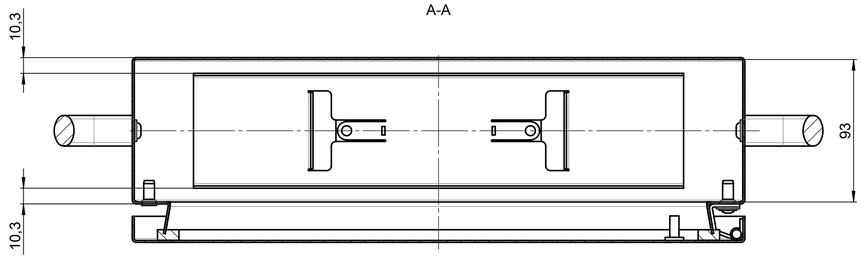

Verstärkerplatte an Seite A oder B, je nach Kupplungsbohrung
reinforcing plate on side A or B, depending on coupling bore

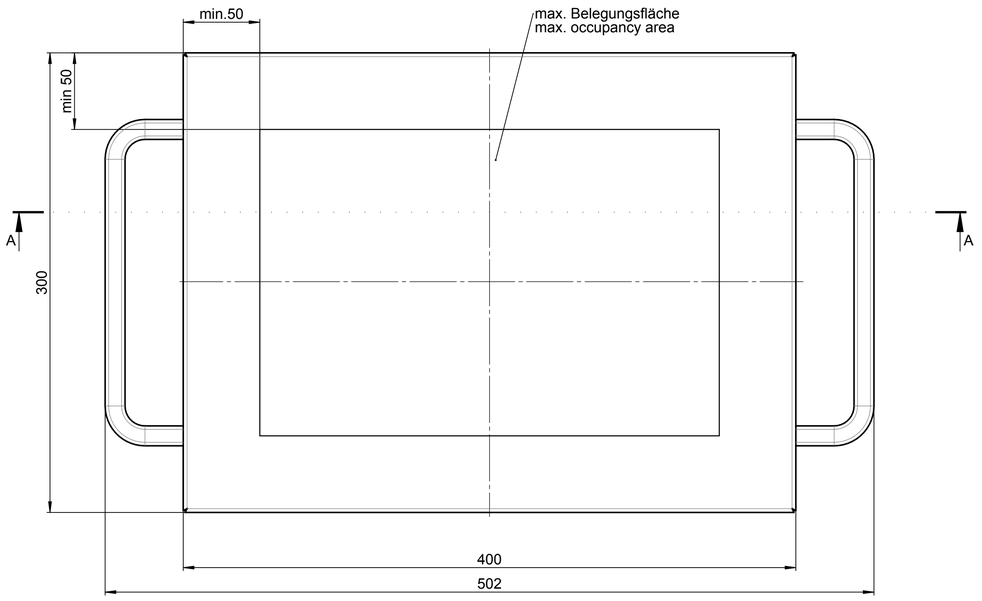

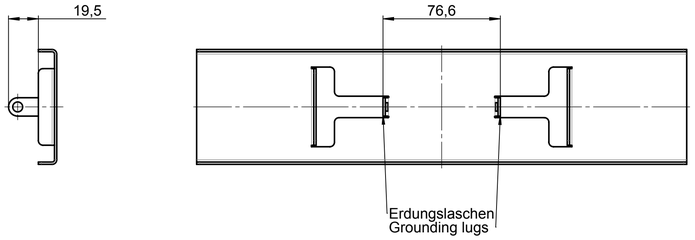

GTH easy 48

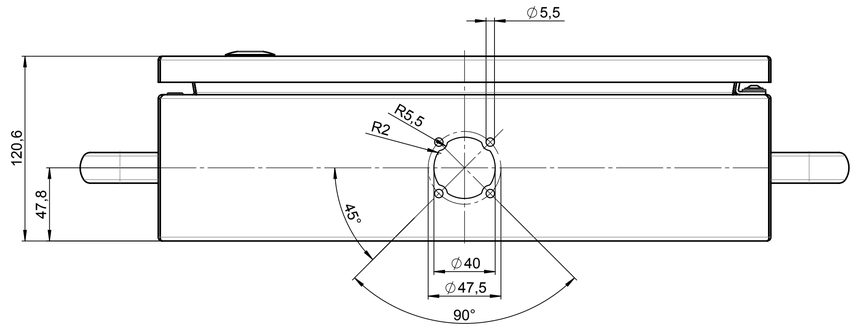

				Projekt-Nr./project-no.	5645
				Farbe/color	
				Gewicht/weight	5.69kg
Index	Änderung/Modification	Änd.Nr. Mod.Nr.	Datum/Date/Name	Werkstoff/Material	
ROSE	Systemtechnik GmbH 32457 Porta Westfalica	erstellt: created:	14.07.20 J.Alb.	Oberfläche/Surface	
		geprüft: checked:	16.07.20 M.Kie.	Freimaßtoleranz open tolerances	
				Werkstückkanten/Edges	
Maßstab Scale 1:2	Benennung/Description C 450-1 BG2			Ersatz für Replacement for	
				Bemerkung/Note	
DIN A1	C 450-1 BG2			Zeichnung-Nr./Drawing-No.: KAT56.450102	