Für diese techn. Unterlage behalten wir uns alle Rechte vor. Ohne unsere vorherige Zustimmung darf sie weder vervielfältig, noch Dritten zugänglich gemacht werden und sie darf auch den Empfänger oder Dritte auch nicht in anderer Weise entsprechend verwenden werden.

All rights reserved. No copies or copies of this drawing may not be used in any way, parties from ROSE Drawing may or reissued in any way.

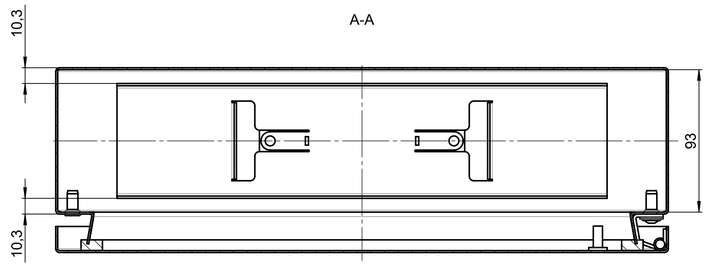

Verstärkerplatte an Seite A oder B, je nach Kupplungsbohrung
reinforcing plate on side A or B, depending on coupling bore

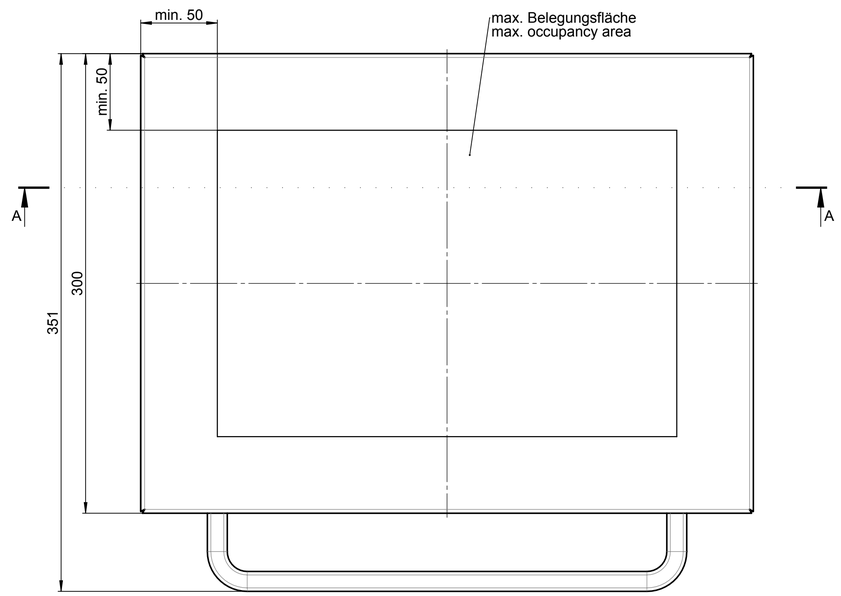

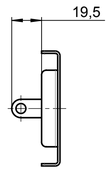

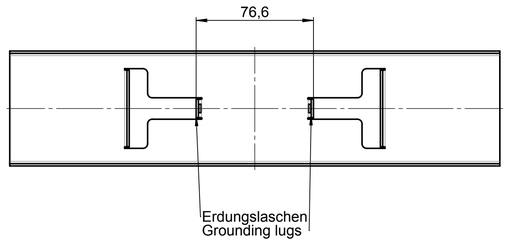

GTH easy 48

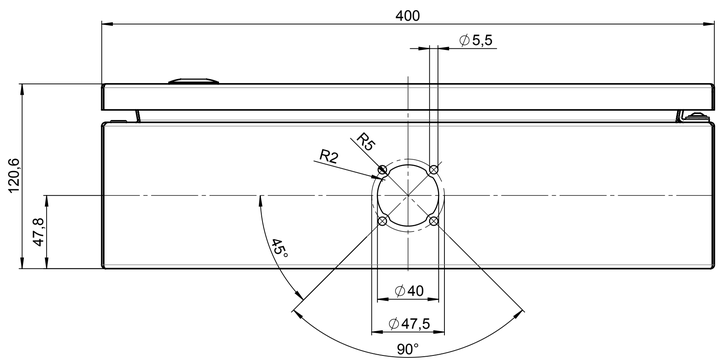

				Projekt-Nr./project-no. 5645
				Farbe/color
				Gewicht/weight 5.41kg
Index	Änderung/Modification	Änd.Nr. Mod.Nr.	Datum/Date/Name	Werkstoff/Material
ROSE	Systemtechnik GmbH 32457 Porta Westfalica	erstellt: created:	14.07.20 J.Alb.	Oberfläche/Surface
		geprüft: checked:	16.07.20 M.Kie.	Freimaßtoleranz open tolerances
				Werkstückkanten/Edges
Maßstab Scale 1:2	Benennung/Description C 450-1 BG1			Ersatz für Replacement for
	C 450-1 BG1			Bemerkung/Note
DIN A1				Zeichnung-Nr./Drawing-No.: KAT56.450103