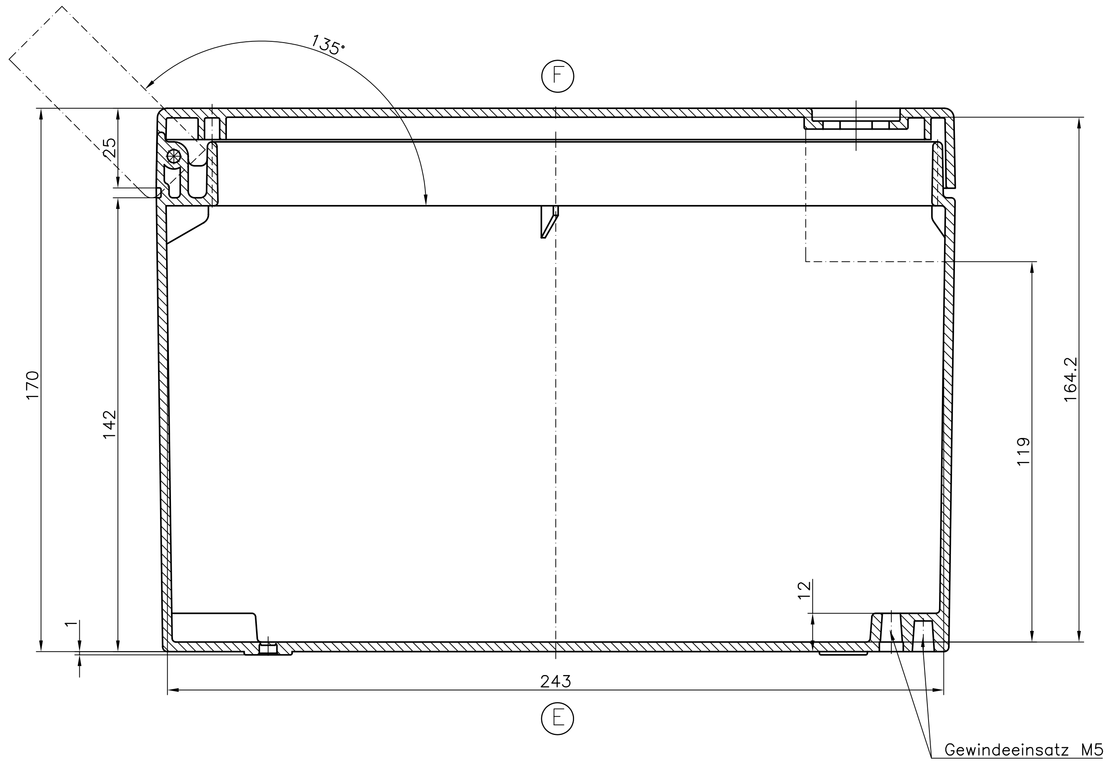

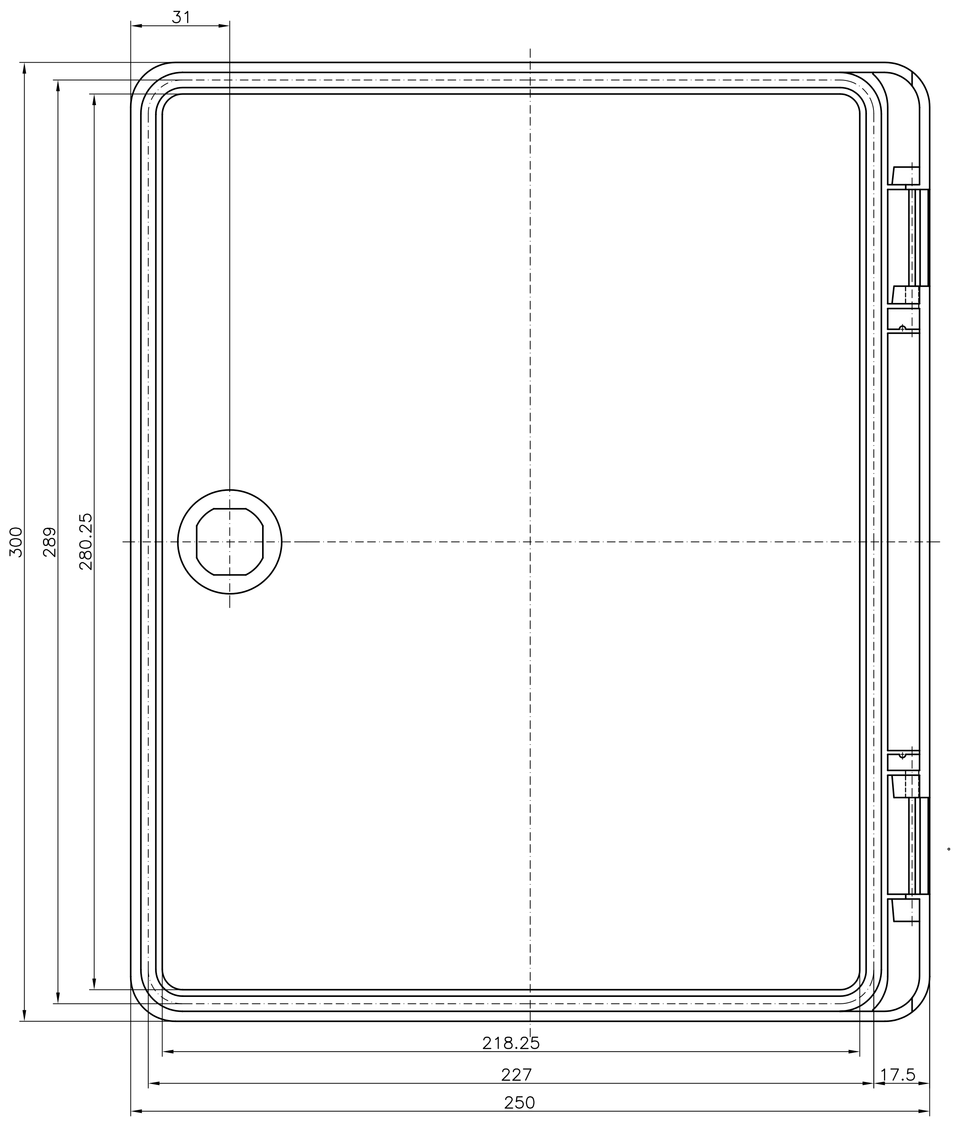

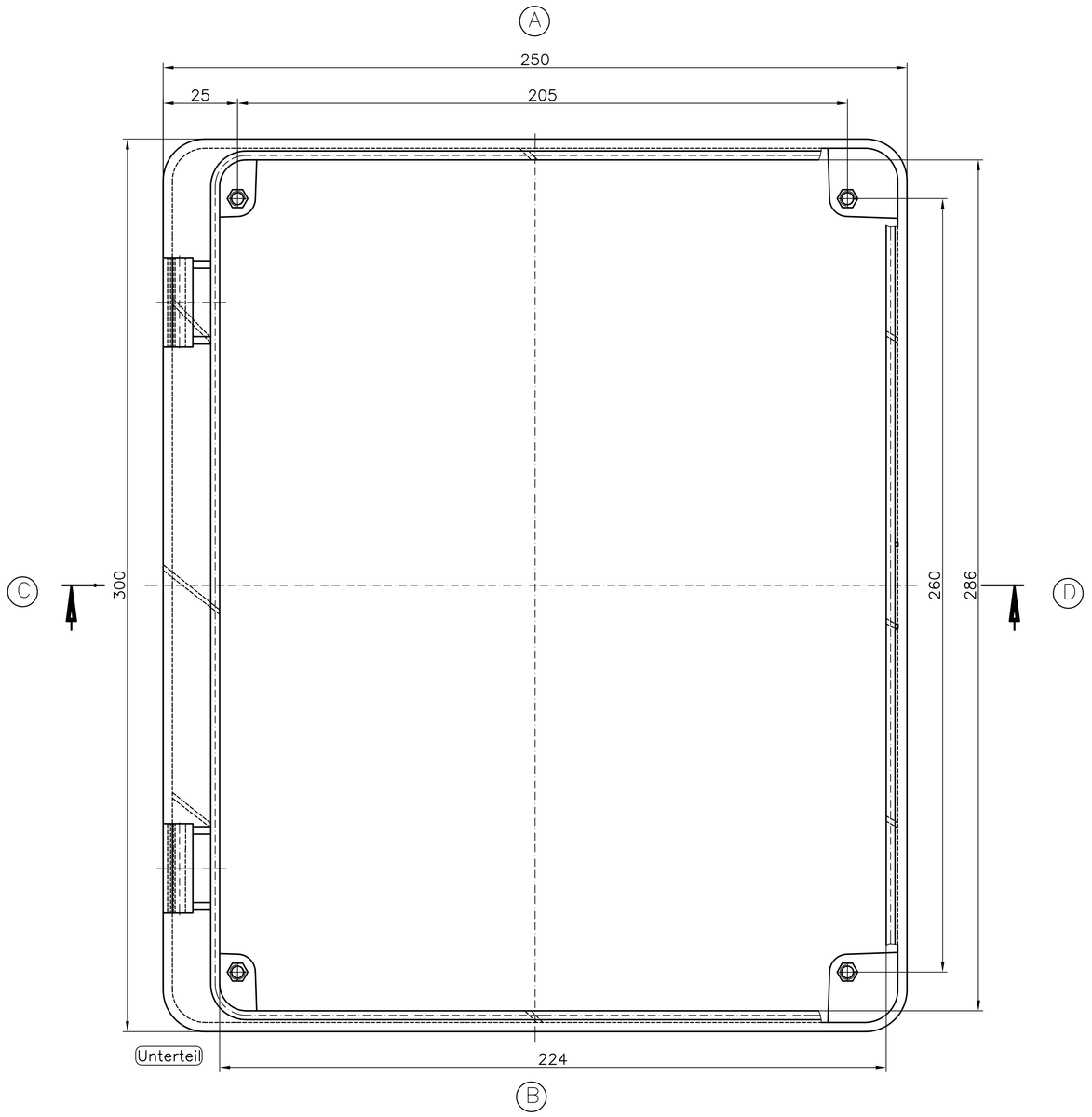

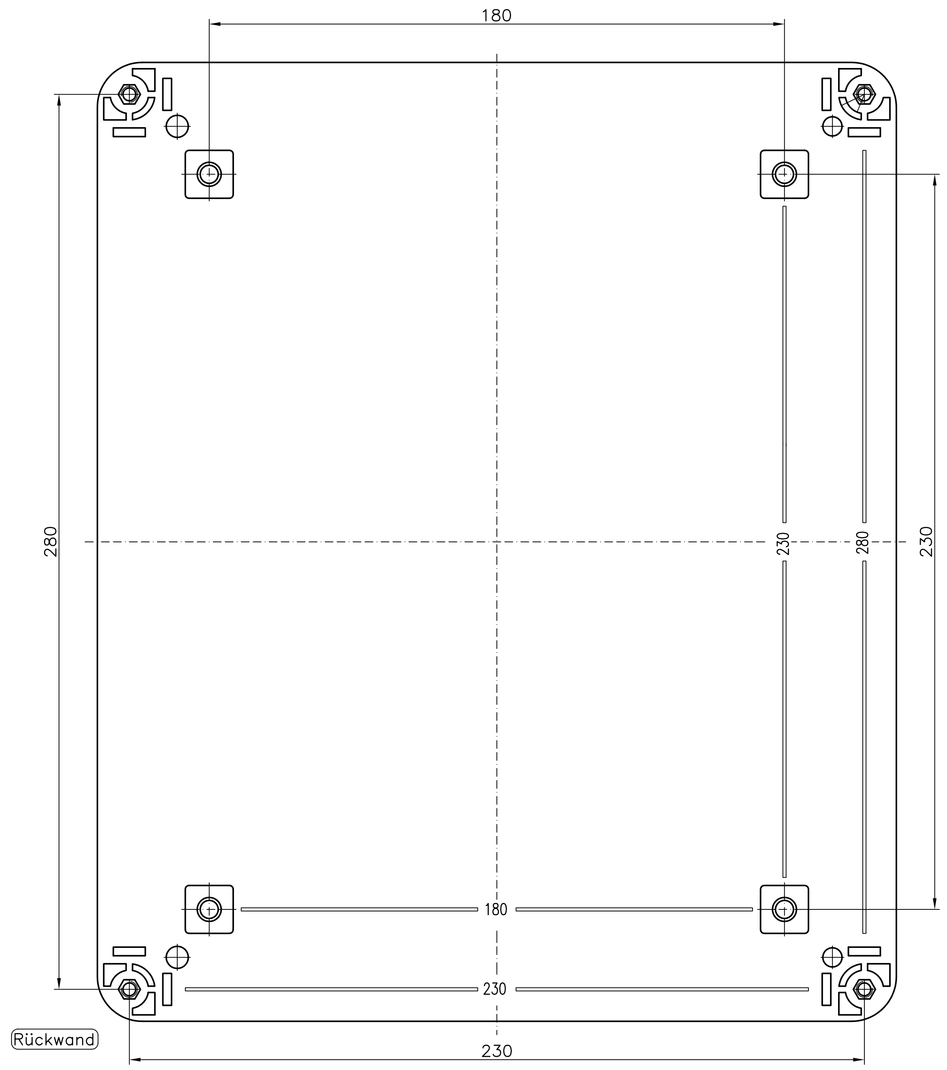

ABS– Gehäuse mit Scharnierdeckel
Best.Nr. 21.253090

GFK– Gehäuse mit Scharnierdeckel
Best.Nr. 21.253000

ABS– Gehäuse mit Klarsichttür
Best.Nr. 22.253090