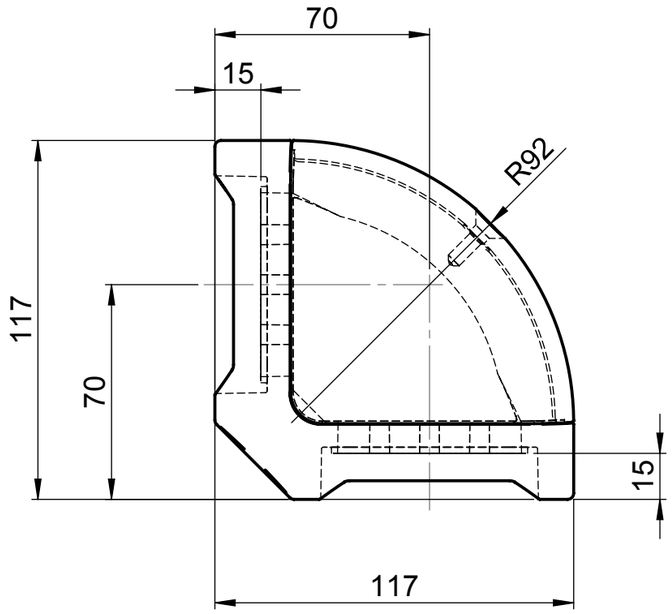

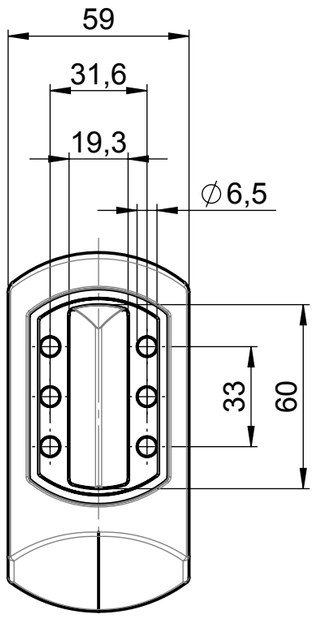

Winkel GTS
Bestell-Nr. 49.44 71 00